МИК 157.03.04.001

Перв. прим.

Справ. №

Подпись и дата

Инв. № дубл.

Взам. инв. №

Подпись и дата

Инв. № подл.

Ra12,5

## А-А

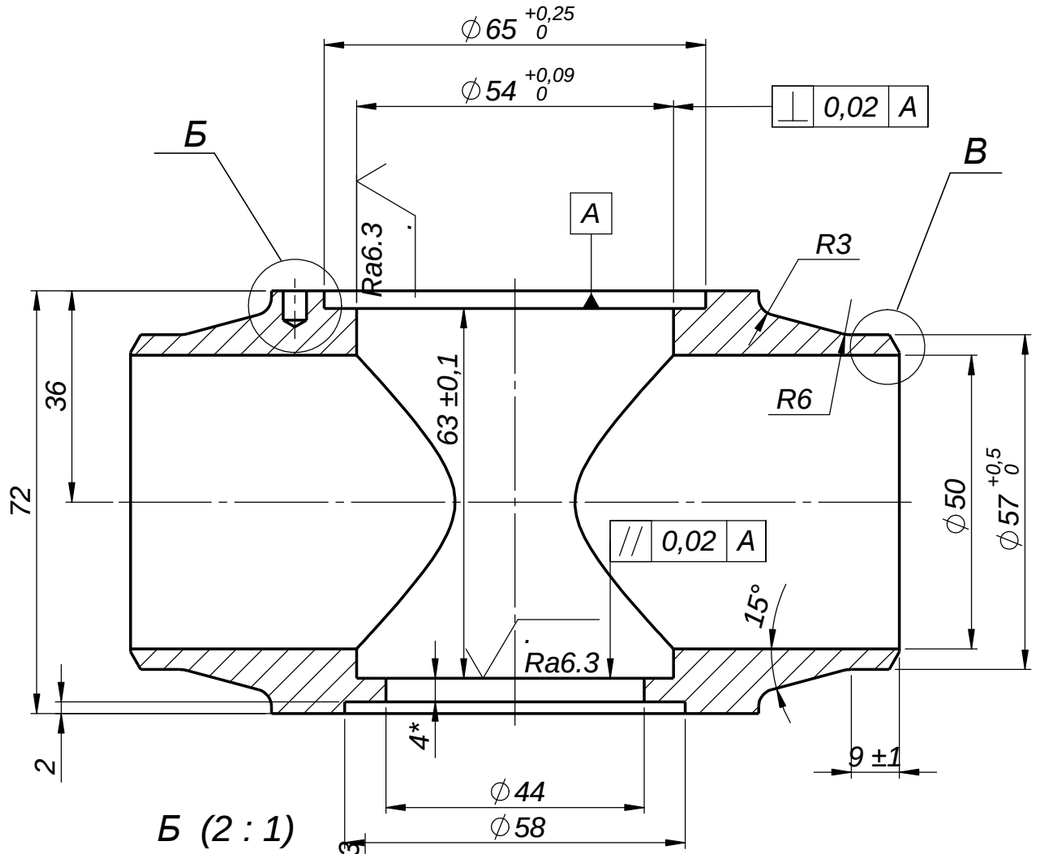


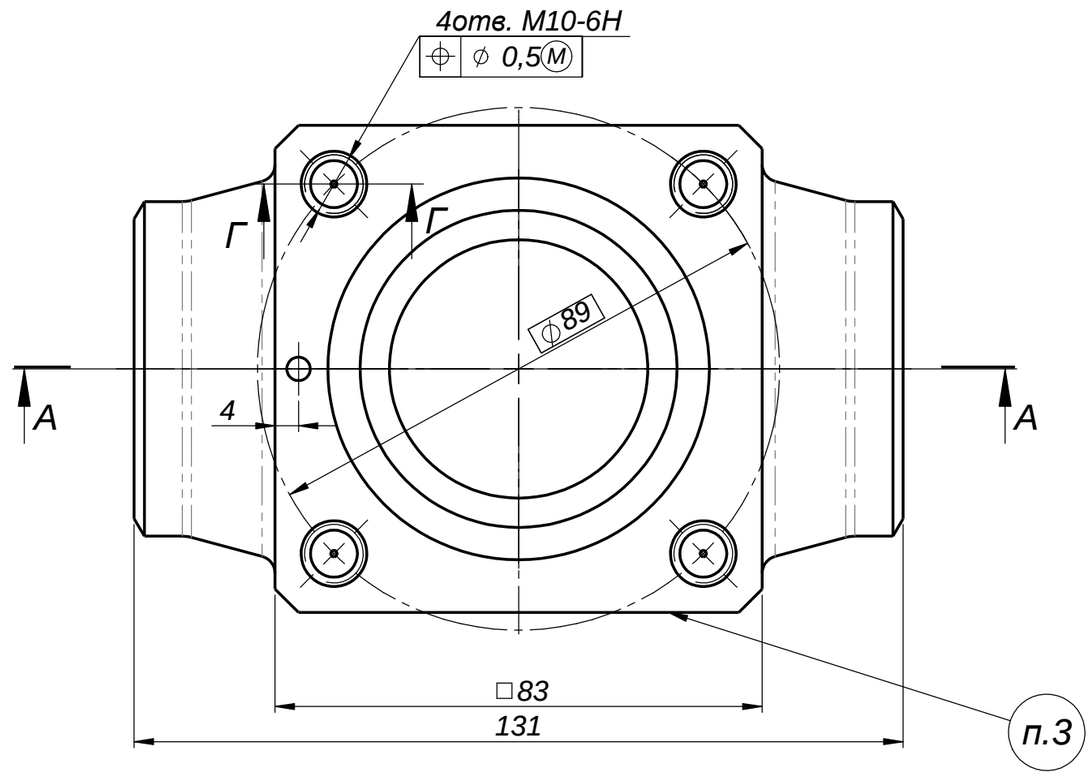


## Б (2 : 1)

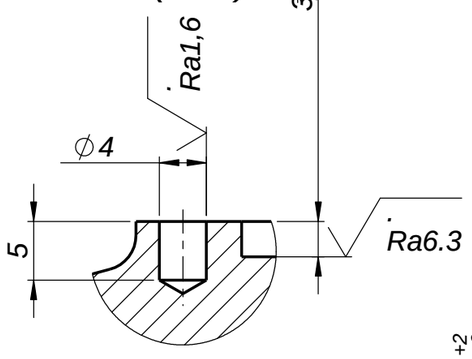


## Г-Г (2 : 1)

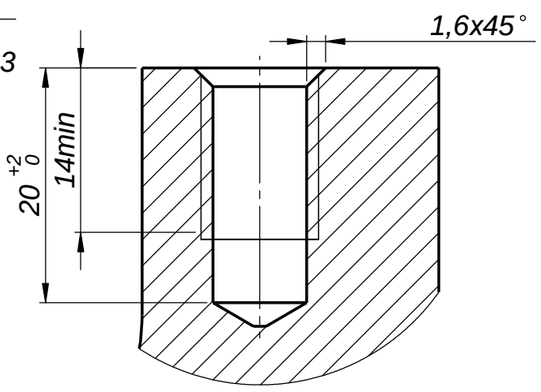


## В (2 : 1)

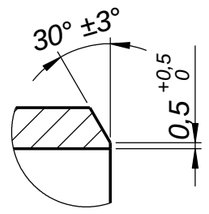


1. *Размеры для справок.
2. H14, h14, ±IT14/2.
3. Маркировать ударным способом МИК 157.03.04.001, заводской номер. Шрифт 5Пр-3 ГОСТ 26.020-80, глубина знаков 0,3 мм max.

| Изм. | Лист | № докум. | Подпись | Дата | МИК 157.03.04.001 | | | |
|---|---|---|---|---|---|---|---|---|
| | | | | | Корпус | Лит. | Масса | Масштаб |
| Разраб. | | Шестаков | | 10.13г | | | 2,3 | 1:1 |
| Пров. | | Натолин | | 10.13г | | Лист | Листов 1 | |
| Т.контр. | | Гусев | | 10.13г | | | | |
| Н.контр. | | Шаповалов | | 10.13г | Сталь 20 ГОСТ 1050-88 | ООО ППП "МИК XXI" | | |
| Утв. | | Натолин | | 10.13г | | | | |

Формат А3

PDF created with pdfFactory Pro trial version www.pdffactory.com